FOXLED® ALL YOUR LIGHT

Candeeiro Suspenso LED Carril Magnético Super Slim 7W 40V Branco 2700K

O Candeeiro LED Suspenso Cuarzo para Carril Magnético Monofásico 25mm Super Slim 7W 40V Preto é a solução perfeita para decorar um espaço. Este foco oferece a máxima liberdade e flexibilidade na criação e desenho de projetos de iluminação inovadores, o que o torna perfeito para iluminação em lojas, exposições, etc.

Instalação do Candeeiro LED Suspenso Cuarzo para Carril Magnético Monofásico 25mm Super Slim 7W 40V Preto O Foco para Carril Magnético pode ser fixado ou removido sem qualquer instalação complicada, simplesmente apertando as abas laterais do foco que irá magnetizar ao carril.
Para o remover, basta apertar novamente as abas laterais e puxá-lo para fora e o foco pode ser removido sem esforço ou colocado noutra parte do carril. Isto facilita muito o trabalho com a iluminação, pois...

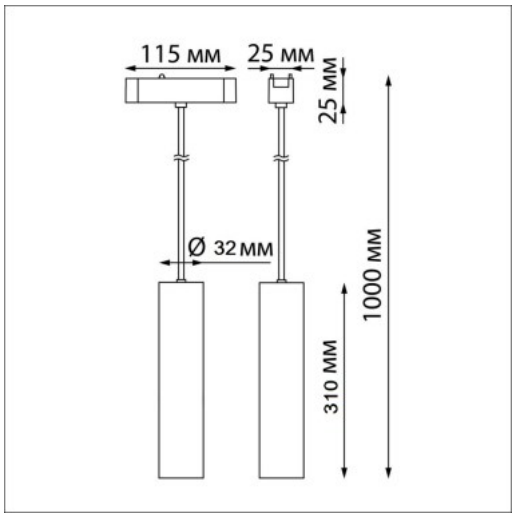

Dados Técnicos

Potência : 7W
Alimentação : 40V DC
Classe Isolamento Elétrico : II
Tipo de Carril : Magnético
Luminosidade : 450 lm
Ângulo de Abertura : 36º
CRI : 95
Dimensões : 114.5X32X1000 mm
Uso : Interior
Material : Alumínio/PC
Proteção IP : IP20
Eficiência energética 2023 (UE-2019/2015) : G
Tª Ambiente Trabalho : -20°C ~ +40°C
Vida Útil : 40.000 Horas
Garantia : 3 Anos
Certificados : CE & RoHS,UKCA

| REF: **3667 WW**

Ver o Produto Online

CERTIFICADOS